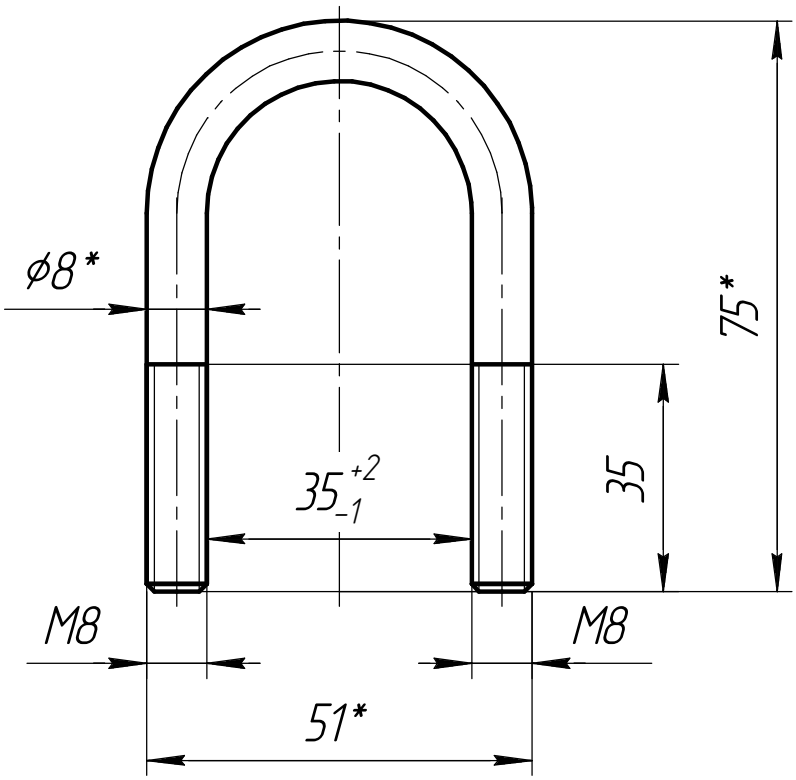

1. * Размеры для справок.
2. **Длина в развернутом виде 170 мм.**

					20.КФ-13.00.002		
Изм.	Лист	№ докум.	Подп.	Дата	Скоба ф8 мм, $L_{разв.}$ =170 мм	Лит. / Масса 0,07	Масштаб 1:1
Разраб.		Хабибрахимов				Лист	Листов 1
Пров.		Туров					
Т.контр.					Круг 8 ГОСТ 7417-75	ООО "ГераклионЭквип"	
Н.контр.							
Утв.		Туров					

Перв. примен. | Справ. № | Подп. и дата | Инв. № дубл. | Взам. инв. № | Подп. и дата | Инв. № подл.

Копировал | Формат А4